MINISTERO PER I BENI CULTURALI E AMBIENTALI

MINISTERO DEL LAVORO E DELLA PREVIDENZA SOCIALE

Legge n. 41/86 ex art. 15

C I B A M

CONSORZIO PER L'INFORMATIZZAZIONE DEI BENI AMBIENTALI DI MATERA
MATERA

Sistema informativo culturale delle civilta' rupestre del comprensorio murgico materano

chiese e casali rupestri

CRIPTA DI PANDONA

Elaborato - SEZIONI MUTE

Data GENNAIO 1989 Codice C/0430 Scala 1:50 Allegato 8

CIBAM Viale delle Nazioni Unite n. 41 MATERA tel. 0835/216767 Telefax 216784

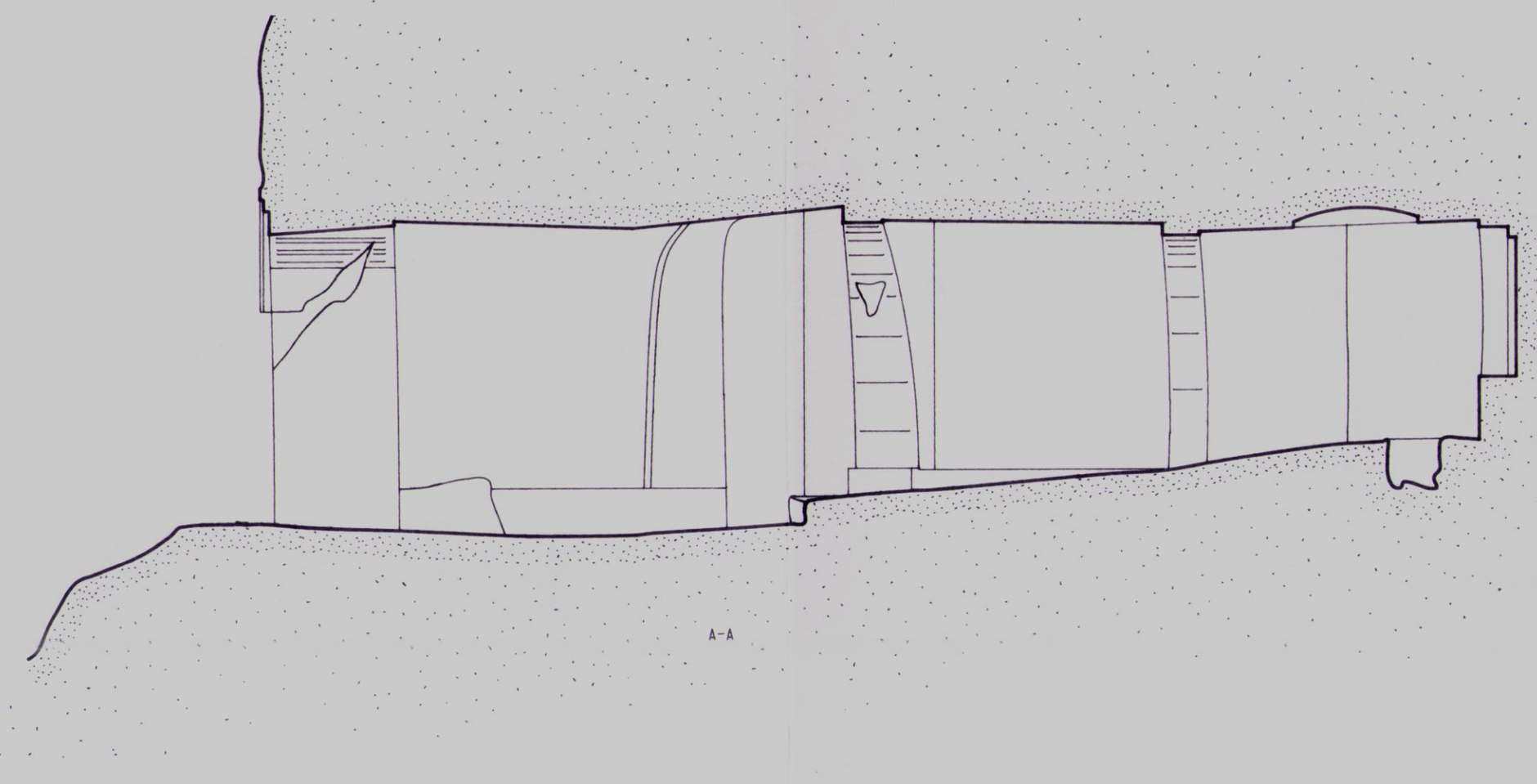

A-A

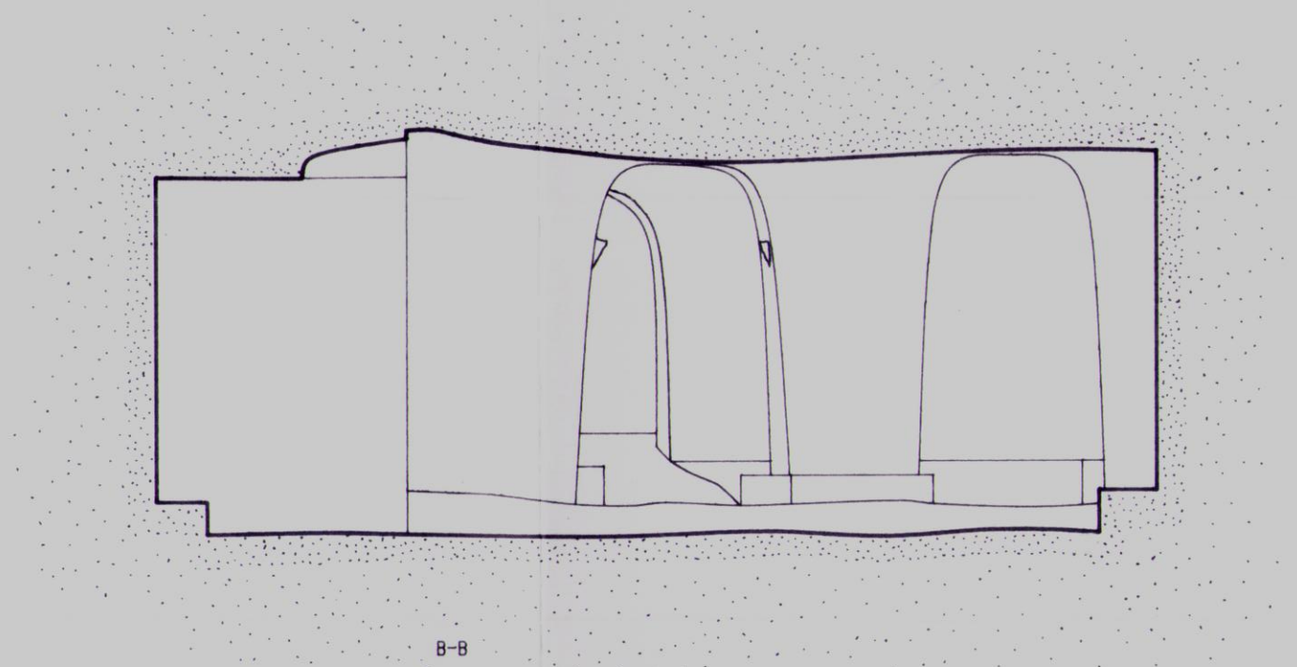

B-B